SONY

Sony Comércio e Indústria Ltda.

Boletim Informativo

Assistência Técnica Consumidor

KV-34/38FV15B

Número	**01/00**
Data	17/04/2000

Melhoria de UNEVEN PICTURE (BRILHO NÃO UNIFORME)

- **Para melhorar não uniformidade no brilho, ou seja, o lado esquerdo da tela está mais escuro que o lado direito.**
- **Este sintoma é causado por interferências magnéticas no circuito de foco dinâmico.**

☛ **Para melhorar proceder seguintes alterações:**

1) Retirar L504 (indutor de 10MH) da PCI A e resoldar (mudar de face) no lado de circuito impresso (lado cobreado).

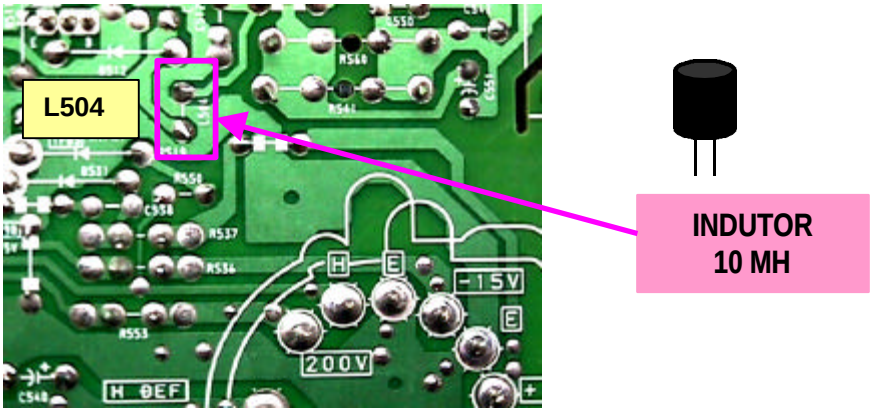

2) Alterar circuito de compensação do foco dinâmico na PCI WA cinforme segue:
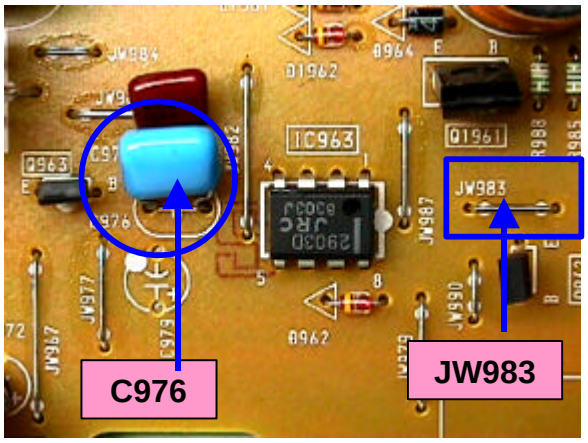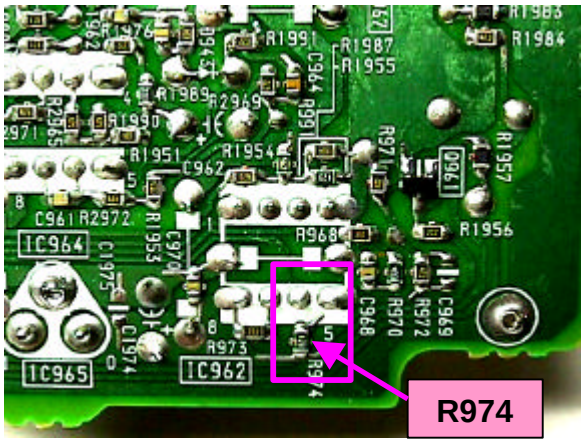
	Original	***Alterado***
JW983	**JUMPER**	**RESISTOR DE 1M**
C976	**2700PF**	**820PF**
R974	**12K (chip)**	**4,7K (chip)**